ВНИМАНИЕ

ПОСТРОИТЬ ТРИ ПРОЕКЦИИ ОБЪЕКТА (ВИД СВЕРХУ, СПЕРЕДИ, СБОКУ) В МАСШТАБЕ 1:1

НА БОКОВОЙ ПРОЕКЦИИ ПОСТРОИТЬ ПРОСТОЙ ПОПЕРЕЧНЫЙ **РАЗРЕЗ** ВЕРТИКАЛЬНОЙ ПРОФИЛЬНОЙ ПЛОСКОСТЬЮ ПО ЛИНИИ А-А.

ПОЛОЖЕНИЕ СЕКУЩЕЙ ПЛОСКОСТИ УКАЗАНО В АКСОНОМЕТРИИ (НА УРОВНЕ «ЗЕМЛИ») РАЗОМКНУТОЙ ЛИНИЕЙ СО СТРЕЛКАМИ И БУКВАМИ **А-А**.

ЛИНИЮ РАЗРЕЗА ОБВЕСТИ В **1.5-2** РАЗА ТОЛЩЕ ОСНОВНОЙ ЛИНИИ ОБВОДКИ.

ПРИ ЖЕЛАНИИ, ПЛОЩАДЬ СЕЧЕНИЯ, ВХОДЯЩУЮ В СОСТАВ РАЗРЕЗА, МОЖНО АККУРАТНО ЗАШТРИХОВАТЬ ЛИНИЯМИ ТОЛЩИНОЙ **0.1ММ**, С РАССТОЯНИЯМИ МЕЖДУ НИМИ **2-3ММ**.

ВИДИМЫЕ И НЕВИДИМЫЕ ЛИНИИ, НАХОДЯЩИЕСЯ ЗА ПЛОСКОСТЬЮ РАЗРЕЗА, ПОКАЗЫВАТЬ КАК ОБЫЧНО.

ПОСТАВИТЬ ОСЕВЫЕ ЛИНИИ, НЕОБХОДИМЫЕ РАЗМЕРЫ, РАДИУСЫ ИЛИ ДИАМЕТРЫ.
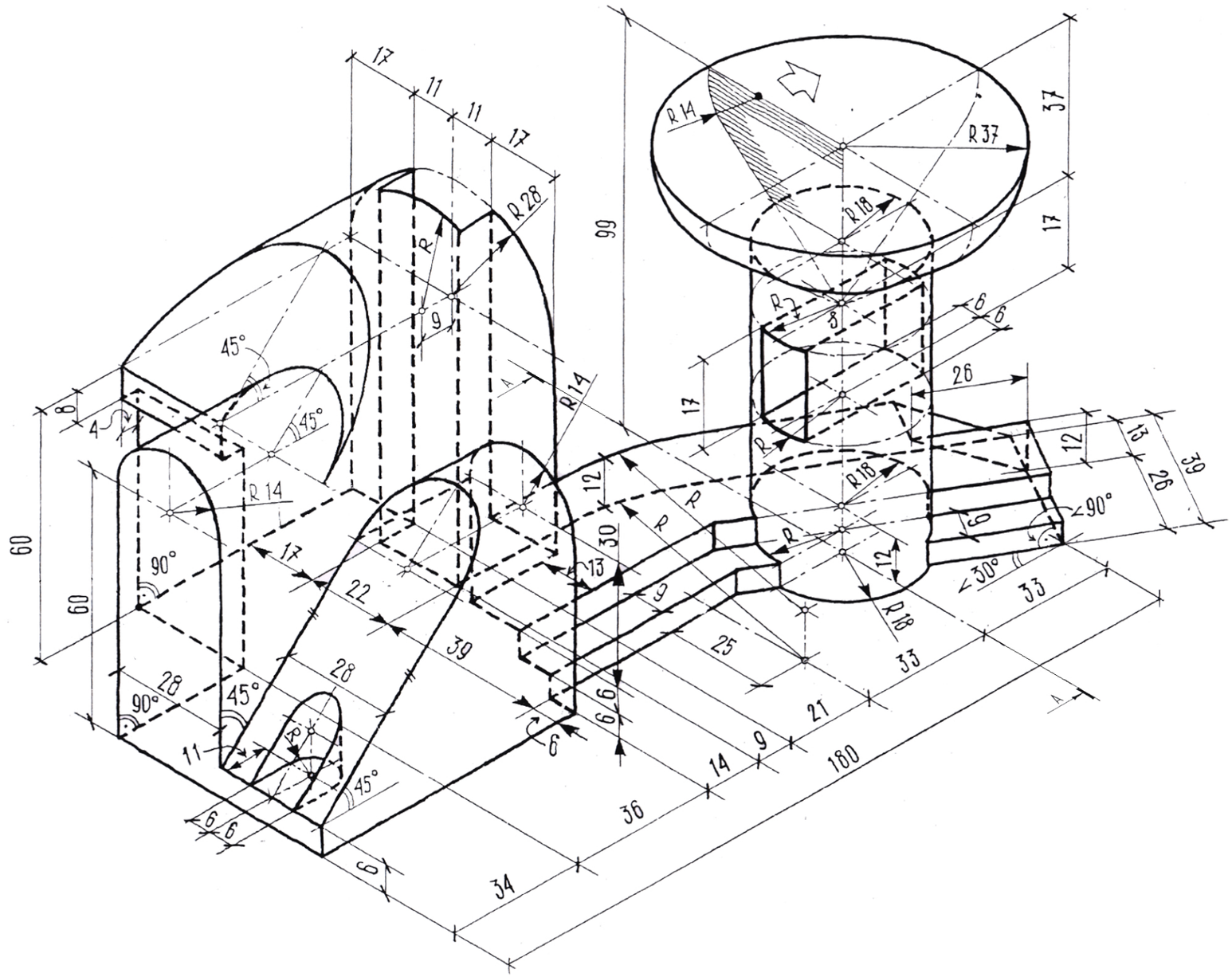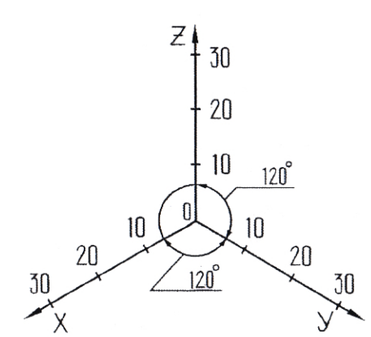
УЗКИМ АРХИТЕКТУРНЫМ ШРИФТОМ СДЕЛАТЬ НАДПИСИ: «ЭКЗАМЕНАЦИОННОЕ ЧЕРЧЕНИЕ», «МАСШТАБ 1:1» И СТРОЧКУ ЛИНЕЙНОГО МАСШТАБА.